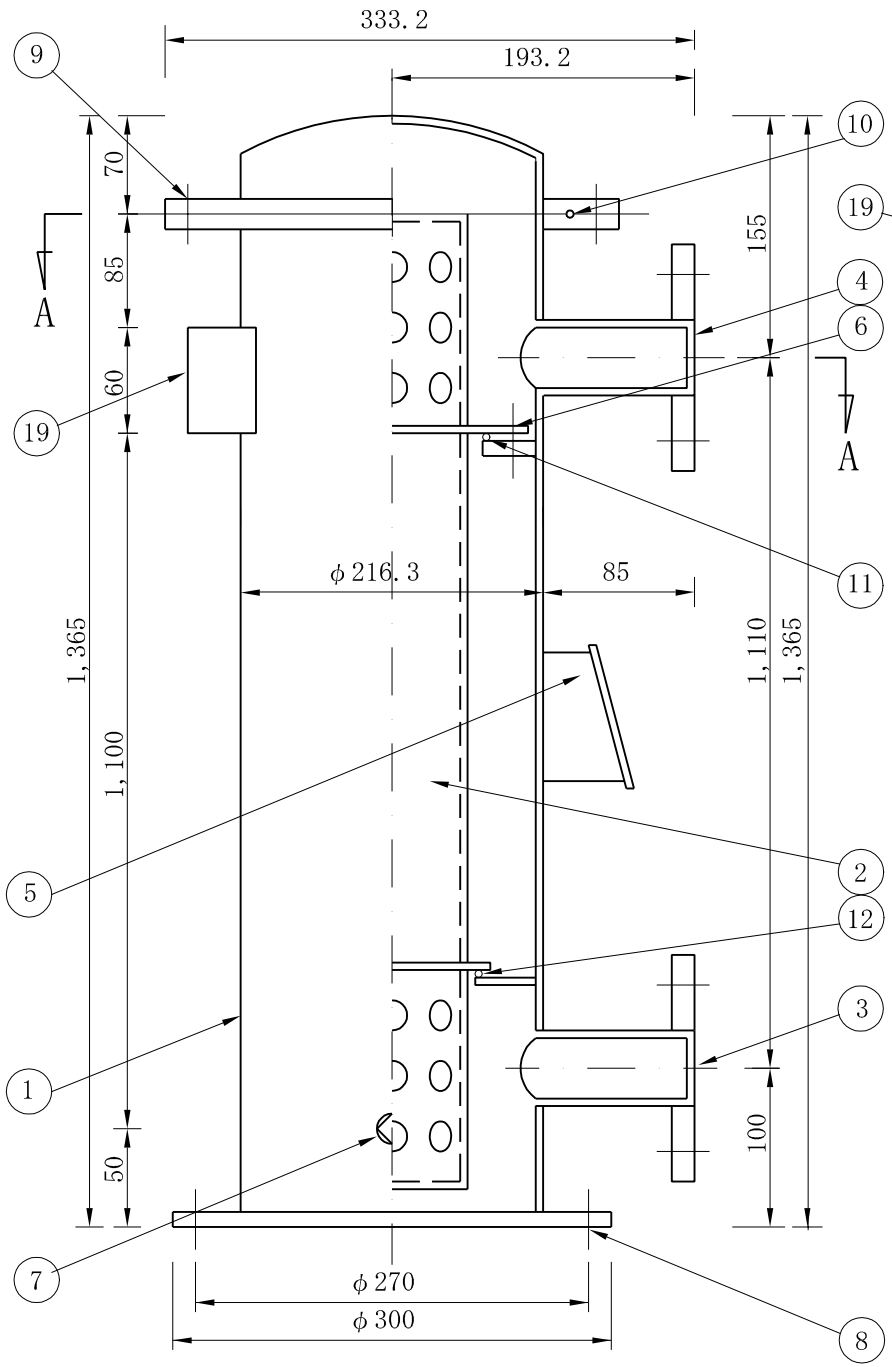

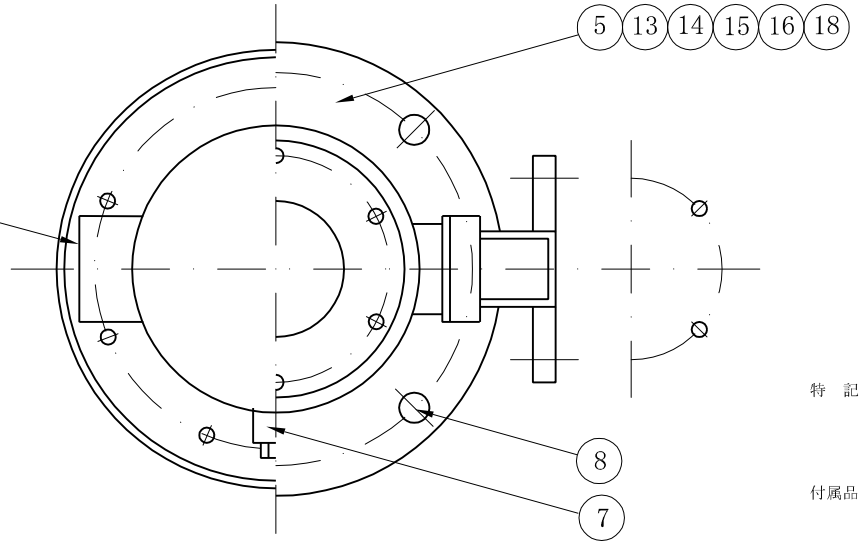

A-A

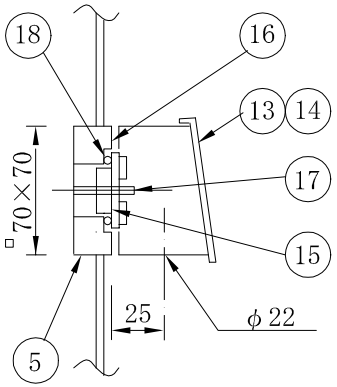

特　記：本体重量　72kg
使用圧力　0.3MPa
耐圧検査圧力 0.5MPa
材質　SUSは、SUS304

付属品：ねじﾌﾗﾝｼﾞ ﾊﾟｯｷﾝ 各2枚
ﾌﾗﾝｼﾞ用 B・N 1式
ｱﾝｶｰﾎﾞﾙﾄ　4本

品番	数量	部品名	材質	素材 寸法
19	1	銘板座		
18	1	Oﾘﾝｸﾞﾊﾟｯｷﾝ	1種A	1 AG 40
17		ｹｰﾌﾞﾙ接続端子	SUS	M5 ﾅｯﾄ
16	4	ﾎﾞﾙﾄ	SS	CS10×12
15	1式	端子台	樹脂	
14	1	ｹｰﾌﾞﾙ取出口ﾌﾀ	SUS	
13	1	ｹｰﾌﾞﾙ取出口ｶﾊﾞｰ	SUS	
12	1	Oﾘﾝｸﾞﾊﾟｯｷﾝ	1種A	1 AG 125
11	1	Oﾘﾝｸﾞﾊﾟｯｷﾝ	1種A	1 AG 155
10	1	Oﾘﾝｸﾞﾊﾟｯｷﾝ	1種A	1 AG 220
9	1式	ﾎﾞﾙﾄ･ﾅｯﾄ	SUS	M12×45
8	4	ｱﾝｶｰﾎﾞﾙﾄ	SUS	ｵｰﾙｱﾝｶｰ M10×80
7	1	ﾄﾞﾚﾝ	SUS	15A ｿｹｯﾄ ﾌﾟﾗｸﾞ
6	1式	ﾎﾞﾙﾄ	SUS	M10×20
5	1	ｹｰﾌﾞﾙ取出口角座	SUS	70×70
4	1	流出口	SUS	40A
3	1	流入口	SUS	40A
2	1	内筒	SUS	100A
1	1	外筒	SUS	200A

設計	M.M	'00.5.31
縮尺	N.T.S.	
3角法		

ORIGO-E75型

株式会社ドゥ・サイエンス

D096075