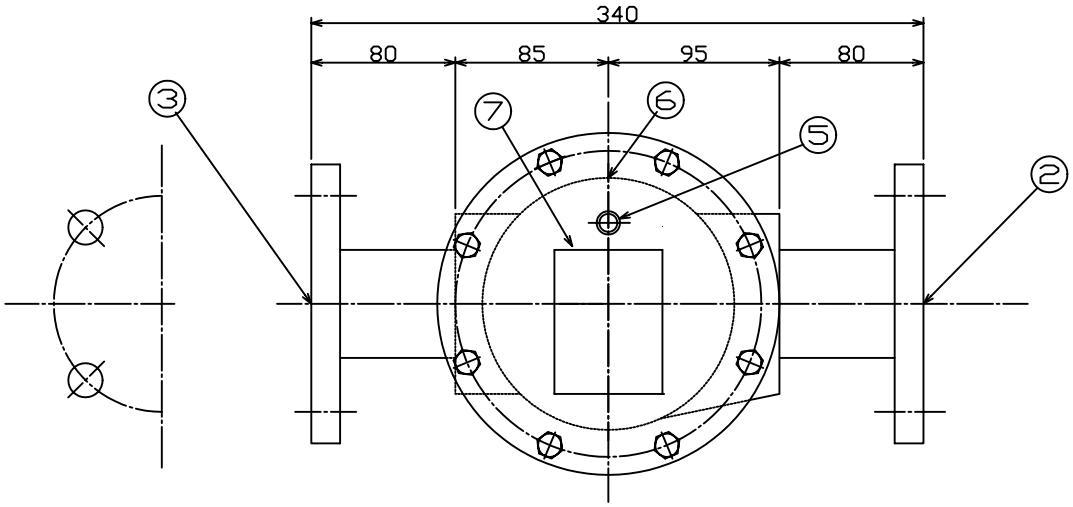

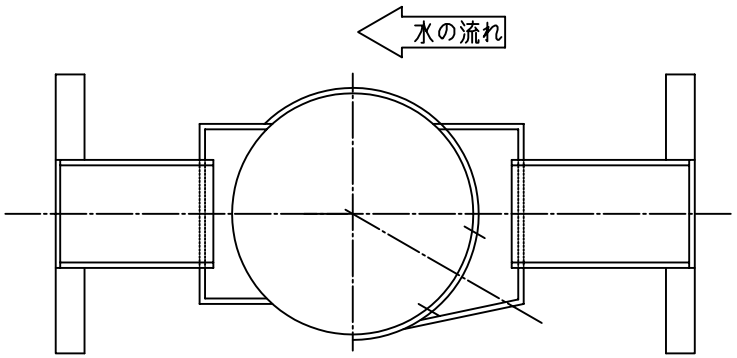

断面詳細　A－A

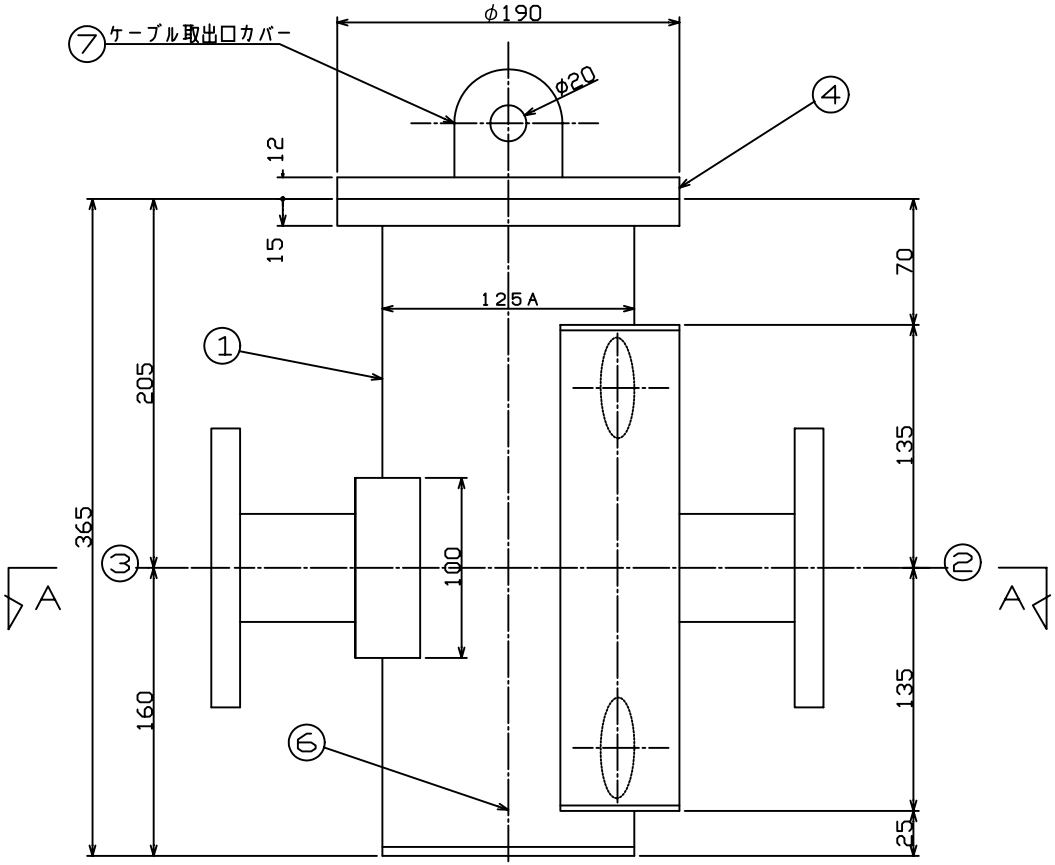

使用圧力　0.49 MP
本体重量　29 kg
運転重量　35 kg

品番	数量	部品名	材質	摘要
7	1	ケーブル取出口	sus304	
6	1	ドレン	sus304	10Aソケット，プラグ
5	1	エアー抜き	BC	10Aソケット，プラグ
4	1	上蓋	sus304	t12xφ190
3	1	流出口	sus304	65Ax10kFF
2	1	流入口ヘッダー	sus304	65Ax10kFF
1	1	本体	sus304	125A，t3

設計	萩原	02.01.31		品名 ORIGO-ED100
審査			尺度	
承認			N/S	

株式会社ドウサイエンス　図面番号 D010100